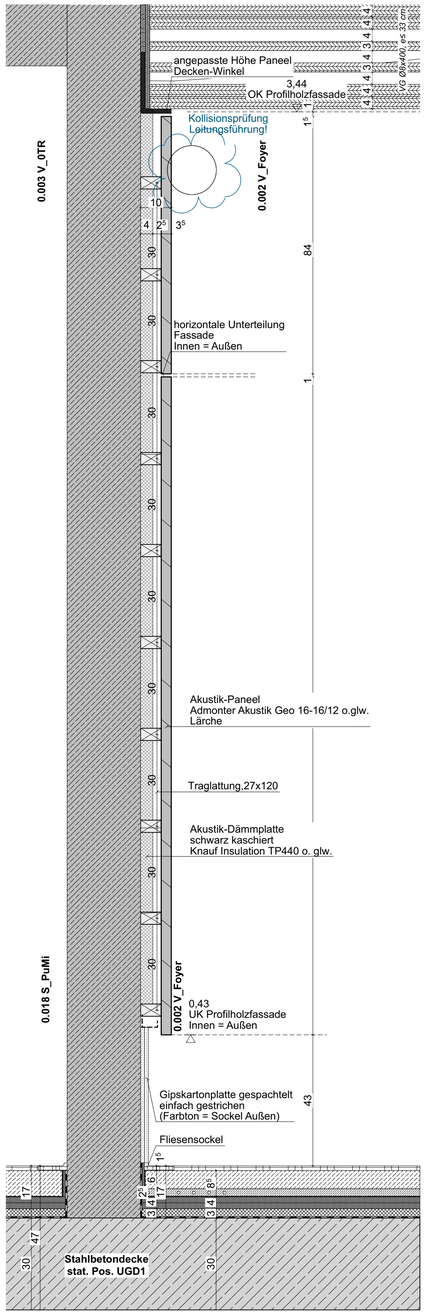

Schnitt 1
StB Wand

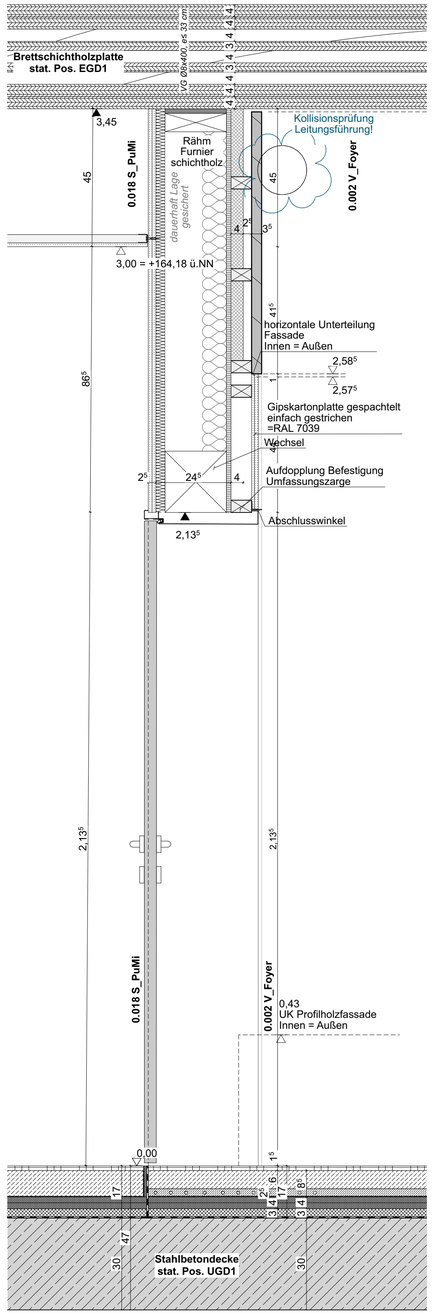

Schnitt 2
Holzbau Tür

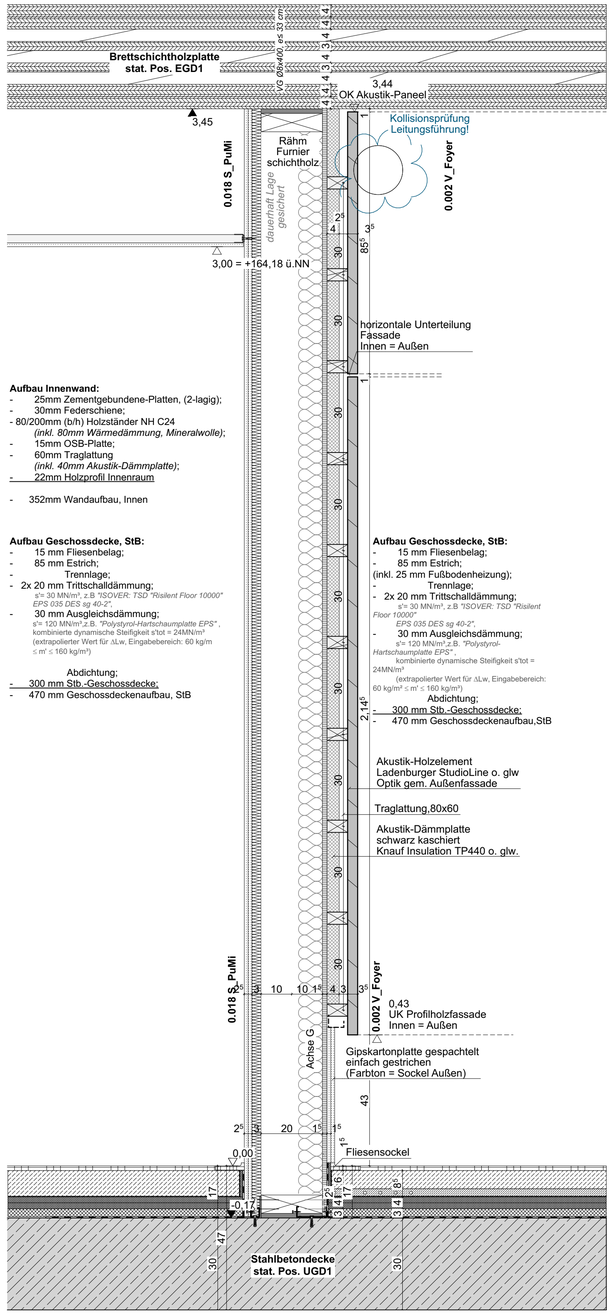

Schnitt 3
Holzbau Wand

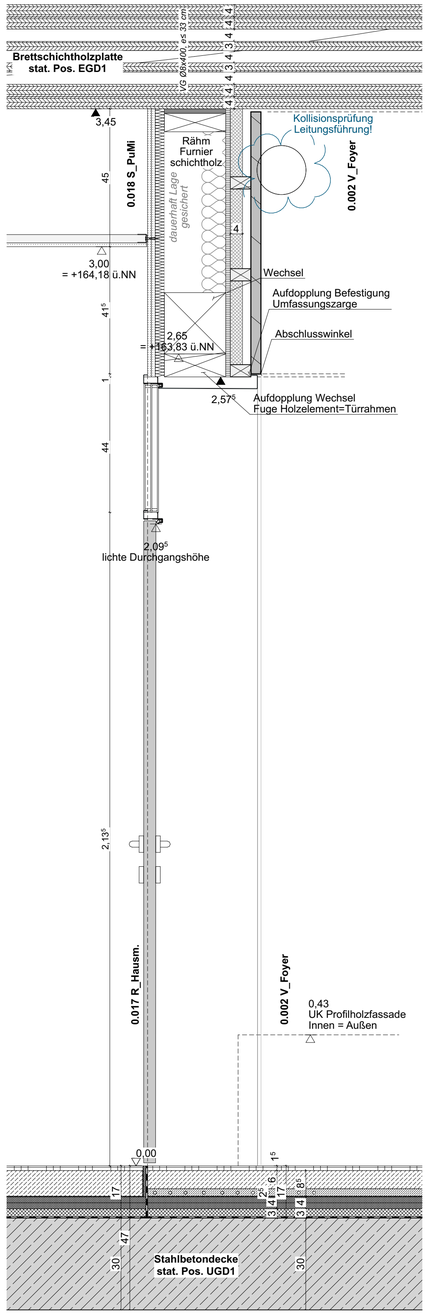

Schnitt 4
Holzbau Tür + OL

Akustik-Dämmplatte zusätzlich zu Akustik-Holzelement notwendig?
Schallschutz-Anforderungen Foyer?

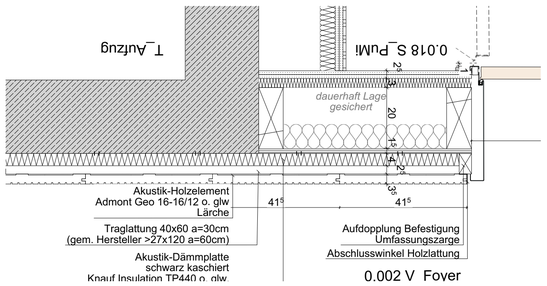

Grundriss

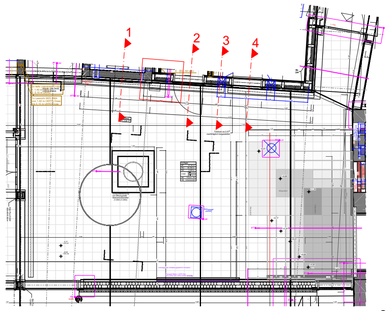

Schnitt 4
Holzbau Tür + OL

Legende

- WÄRMEDÄMMUNG
- TROCKENBAU-WÄNDE
- STAHLBETON - BETONGUETE UND BEWEHRUNG NACH STATIK
- MAUERWERK
- FKB FUSSBODENKERNBOHRUNG
- DKB DECKENKERNBOHRUNG
- BD BODENDURCHBRUCH
- DD DECKENDURCHBRUCH
- WD WANDDURCHBRUCH
- WS WANDSCHLITZ
- WA WANDAUSSPARUNG

HLSE	HEIZUNG, LÜFTUNG, SANITÄR, ELEKTRO
SP	SPRINKLER
K	KLIMA
DL	DRUCKLUFT
42/42/6	LÄNGE/BREITE/TIEFE (l,b,t)

FFB	Fertigfussboden	RBK	Bezug Rohbaukante
RFB	Rohfussboden	FBK	Bezug Fertigbaukante
BE	Bodeneinlauf	HK	Heizkörper
BRH	Brüstungshöhe	HKV	Heizkreisverteiler
DA	Dachablauf	RHS	Rohrhülse
DF	Deckenfuge	STG	Steigung
DV	Deckenversprung	RR	Regenrohr
UZ	Unterzug	GK	Gipskarton
ÜZ	Überzug	GKI	Gipskarton imprägniert
		GP	Gipsputz
LH	lichte Höhe	PRF	Pfosten-Riegel-Fassade
RH	Raumhöhe	VWI	Vorwandinstallation
U	Umfang	IW	GK- Installationswand
FL	Fläche	SB	Sichtbeton
F	Festverglasung	AK	Aussenkante
D	Drehflügel	OK	Oberkante
DK	Drehkippflügel	UK	Unterkante
K	Kippflügel	VK	Vorderkante
SG	Satiniertes Glas	TP	Tiefpunkt
		HP	Hochpunkt
DS	dichtschließend		
DSS	dicht- und selbstschließend		
RS	Rauchschutz		
F30	feuerhemmende Wand		
F90	feuerbeständige Wand		
T30	feuerhemmende Brandschutztür		
T90	feuerbeständige Brandschutztür		
RW	Rettungsweg		

- +/- 0,00m = 161,18 ü. NN
- Alle Türhöhen beziehen sich auf OK FFB
- Alle Brüstungshöhen beziehen sich auf OK FFB

BRHF Brüstungshöhe Fertig
BRHR Brüstungshöhe Rohbau

Alle Angaben HLSE sind mit den Angaben/
Pläne der Fachplaner abzustimmen
ALLE MAßE SIND AM BAU ZU PRÜFEN
UND MIT DEN ANGABEN DES STATIKERS ÜBEREINZUSTIMMEN

INDEX	DATUM	NAME	AENDERUNG	FIRMA

LP05 - Ausführungsplanung

AUFSICHT

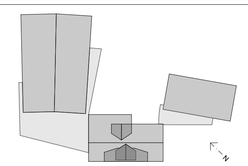

SCHNITT

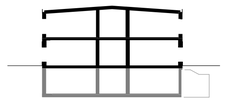

Bauherr: **Main-Taunus-Kreis Der Kreisausschuss Hochbau und Liegenschaftsamt**
Am Kreishaus 1-5
65704 Hofheim am Taunus

Projekt: **Erweiterung Lorsbacher Schule**
Bornstraße 19
65719 Lorsbach, Hofheim am Taunus

Kulla Architektur GmbH
Hauptstraße 29
65795 Hattersheim am Main
tel.: 06190 99 00 90
fax.: 06190 99 00 99
mail@kulla-architekten.de

Holzverkleidung Wand Foyer

Planstand: xx.xx.xxxx		Plott: 16.07.2026
Maßstab:	Blattgrösse:	PlanNr.:
1:10, 1:100	A1	AP10 DT I-22